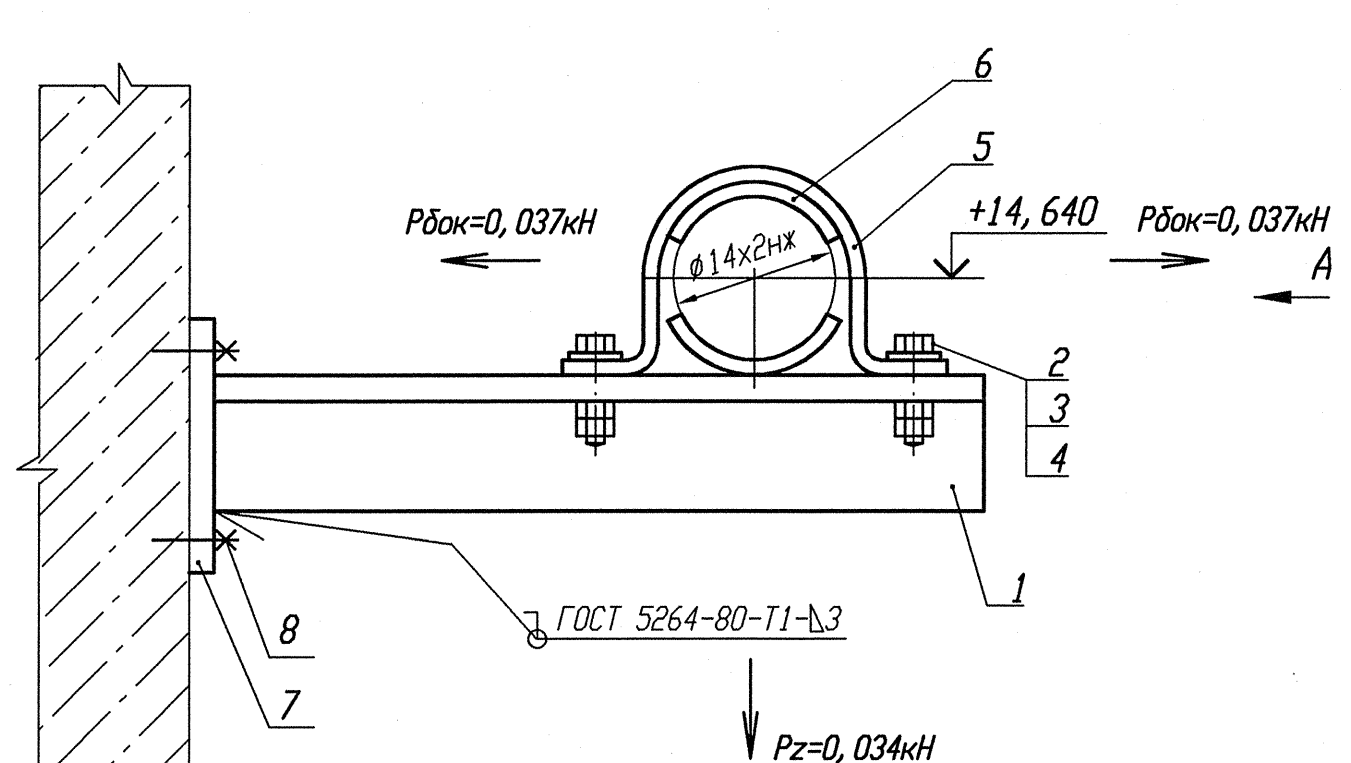

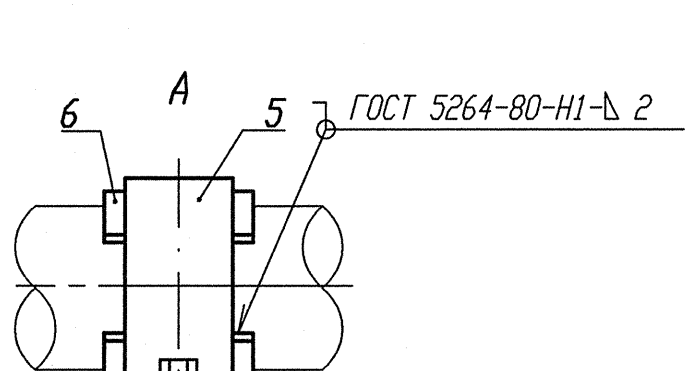

Деталь поз. 7

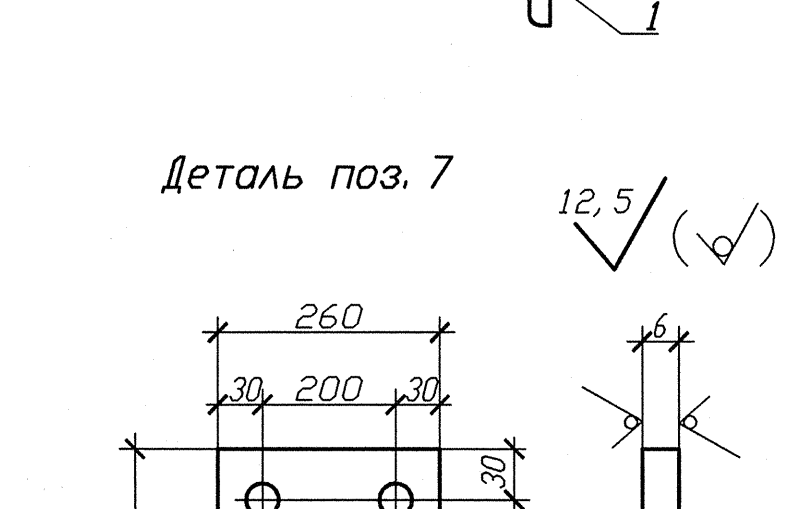

Деталь поз. 5 (Lр=130)

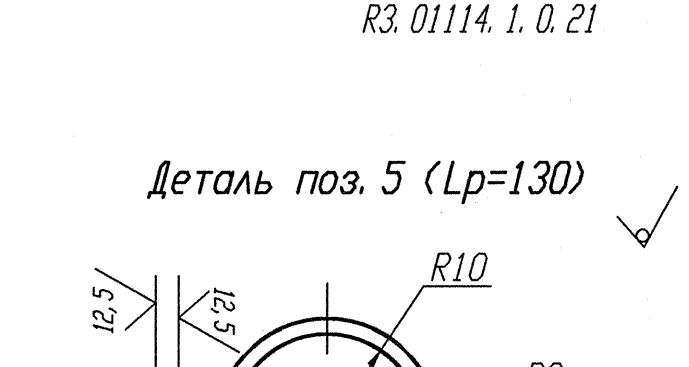

Деталь поз. 6

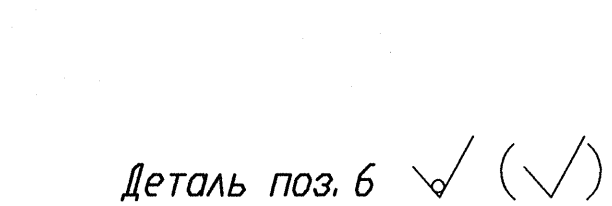

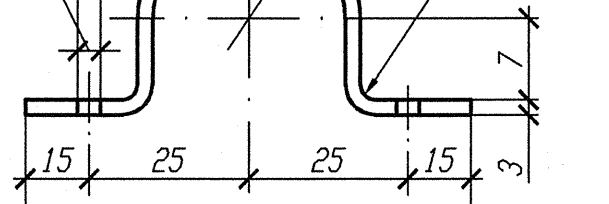

1 Привязку опоры смотри изометрический чертеж 3TV11Z18.
2 Сварку производить по ГОСТ 5264-80.
3 Отметка трубопровода подлежит уточнению в соответствии с уклоном трубопровода.
4 Максимальная нагрузка на опору Р дана с учетом сейсмического воздействия.
5 Спецификация составлена на одну опору.
6 Изготовить один комплект.

Спецификация деталей

Поз.	Обозначение	Наименование	Кол.	Материал	Масса, кг ед.	Масса, кг общ.	Приме-чание
1	ГОСТ 8509-93	Уголок В- 35х35х4 l=360	1	Ст 3 пс 2-сВ ГОСТ 535-2005	0, 756	0, 756	
2	ГОСТ 7798-70	Болт М6-6gх30. 56. 35	2	35 ГОСТ 1050-88	0, 009	0, 018	
3	ГОСТ 11371-88	Шайба 6	2	Вст 3 сп 5 ГОСТ 18123-82	0, 001	0, 002	
4	ГОСТ 5915-70	Гайка М6-6Н. 8. 35	4	35 ГОСТ 1050-88	0, 0026	0, 0104	
5	БК-1998784	Полухомут Б-ПН-3х130х30	1	Б-ПН-3 ГОСТ 19903-74 Лист ОКЗОВ-4-ПЧ-Ст3сп-сВ ГОСТ 16523-97	0, 08	0, 08	
6	БК-1998785	Прокладка Б-ПН-3х22х50	2	12Х18Н10Т-М4г ГОСТ 5582-75	0, 03	0, 06	
9	ГОСТ 19903-74	Лист Б-ПН 6х210х260	1	Ст 3 сп 5-сВ ГОСТ 14637-89	2, 5717	2, 5717	
8	ГОСТ 28778-90	БСР 10х100 У3	4	Сборный	0, 0906	0, 3624	
	ГОСТ 2246-70	Проволока		Св-04Х19Н11М3		-	
	ГОСТ 9467-75	Электроды		УОНИИ 13/45		-	
				Итого:		3, 861	

АРХИВНЫЙ ЭКЗЕМПЛЯР

Инв. N подл. R3. 03732. 1. 0. 13
Лист 231

Изм.	Кол. уч.	Лист	Nдок.	Подпись	Дата
Инж. Сх.		Случевская			12.02
Пров. инж. 1к.		Швабинский			12.02
Пров. вед. инж.		Махотина			12.02
Н. контр.		Красноярова			13.09

R3. TV10. 3095. 013. 03. 00. 149

Ростовская АЭС Блок 3

Редукторное отделение Герметичная часть Трубопроводы отбора проб Рр больше 2.2 МПа

Стадия	Лист	Листов
Р		1

Опора скользящая направляющая 3TV10Y472

ОАО "НИАЭП" 2013

Взам. инв. N	Подп. и дата	Инв. N подл.
	06.10.13	R3. 03732. 1. 0. 13

Формат А4х3